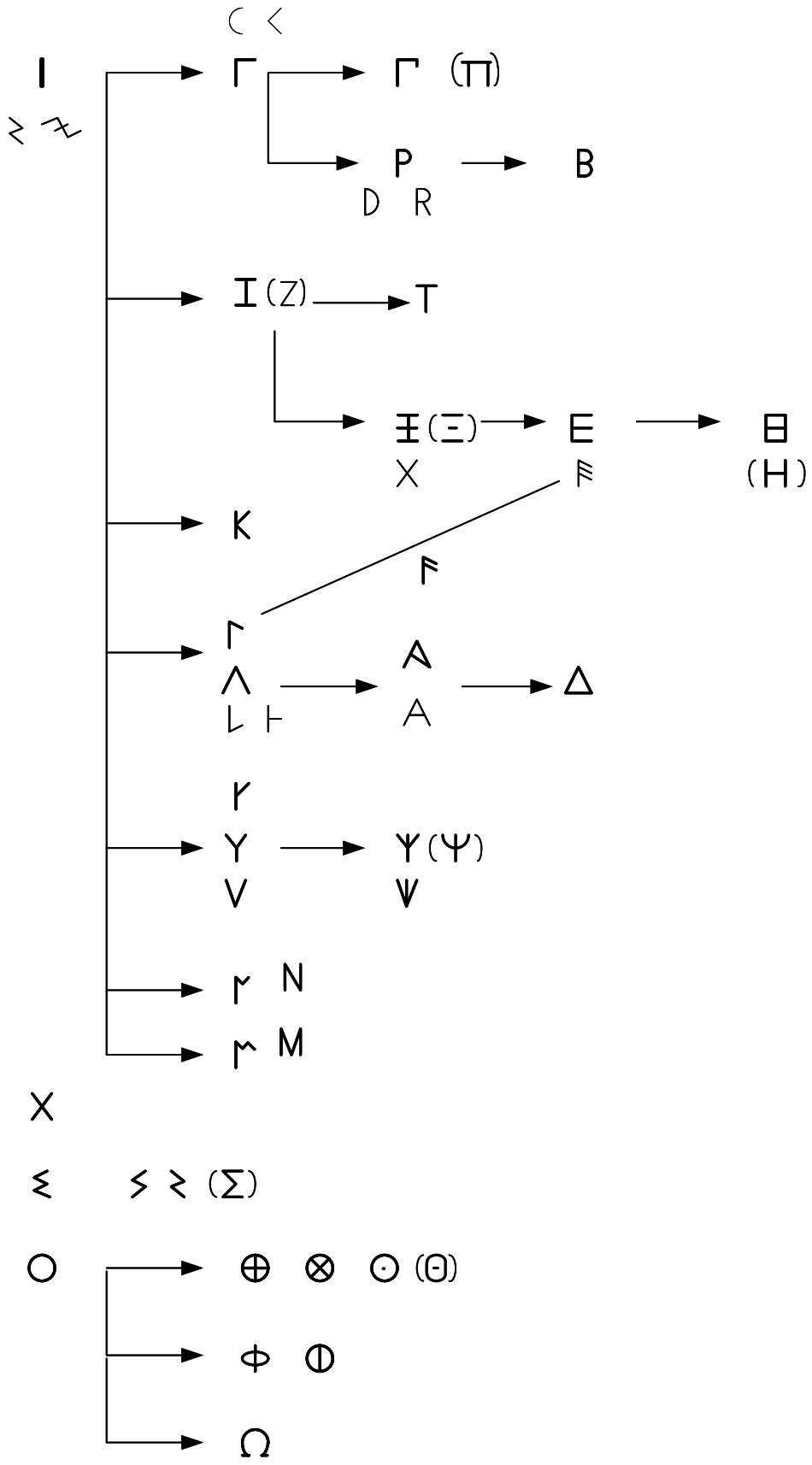KONSTRUKTION DER SYMBOLBUCHSTABEN DES IONISCHEN ALPHABETS